Esempi svolti

```
if ( espr ) istr1 else istr2
```

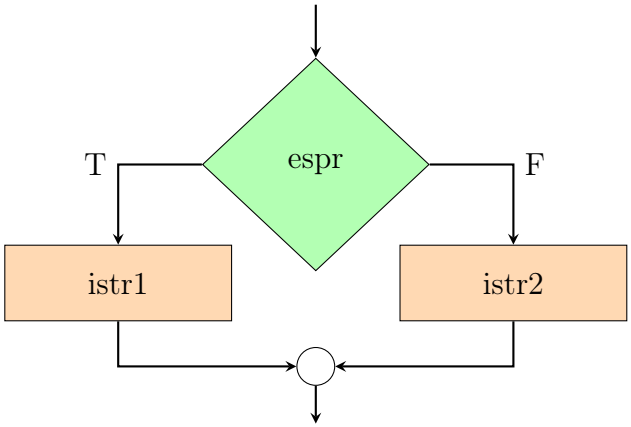


```c
#include <stdio.h>
int main() {

  int i;
  scanf("%d",&i);

  if (i<5) { //controllo la condizione i<5
    printf("i è minore di cinque\n");
  }
  else //altrimenti
    printf("i non è minore di 5\n");

  //N.B. Se ho una sola espressione dopo l'if o l'else posso evitare le parentesi graffe (infatti in questo esempio posso ometterle del tutto)

return 0;
}
```

```
while ( espr ) istr
```

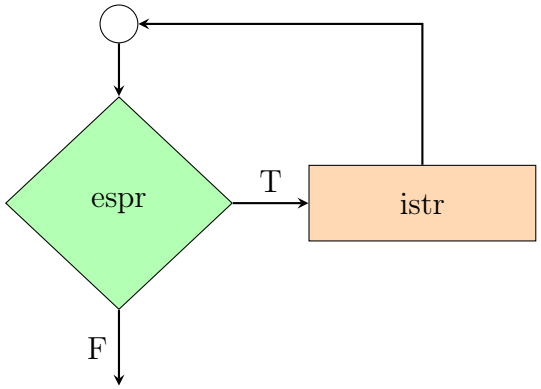


```
do istr while ( espr ) ;
```

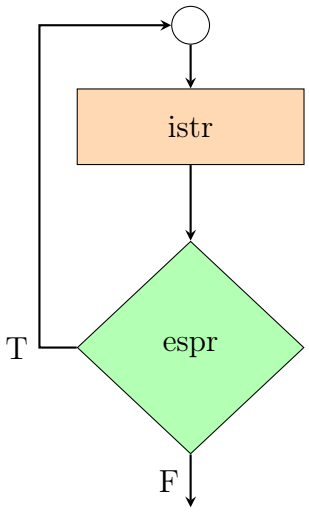


```c
1  #include <stdio.h>
2  int main() {
3
4    int i,soglia;
5
6    printf("Inserisci l'inizio: \n");
7    scanf("%d",&i);
8    printf("Inserisci la soglia: \n");
9    scanf("%d",&soglia);
10
11   //si legge "finche' i è minore o uguale di soglia esegui ciò che è nelle parentesi graffe
12   while(i<=soglia){
13     printf("%d\n",i);
14     i = i +1;
15   } //arrivati qui, alla fine di un'iterazione, salto alal riga 12 per controllare se la condizione regge ancora, e così via
16
17 //nel caso del do-while la prima iterazione viene eseguita senza controllare la condizione, equivale al "fai {questo} finche' (vale questo)"
18
19 return 0;
20
21 }
```

```
for ( espr1 ; espr2 ; espr3 ) istr
```

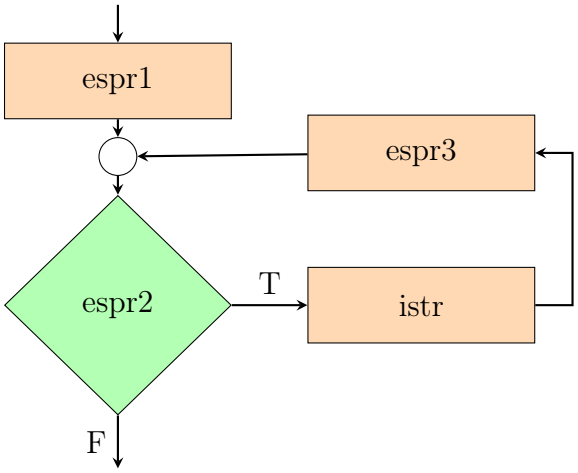


```c
//elevamento a potenza

#include <stdio.h>
int main() {

  int i,a,b,c;
  c=1;

  printf("Inserisci la base a: \n");
  scanf("%d",&a);
  printf("Inserisci l'esponente b: \n");
  scanf("%d",&b);

  /*
    il for si legge:
    "per i che va da 1 a i minore-uguale di b, esegui ciò che è nelle parentesi, ed incrementa i di uno"
  */

  for(i=1;i<=b;i=i+1){
    c = c*a;
  }

  printf("%d\n",c);


return 0;

}
```